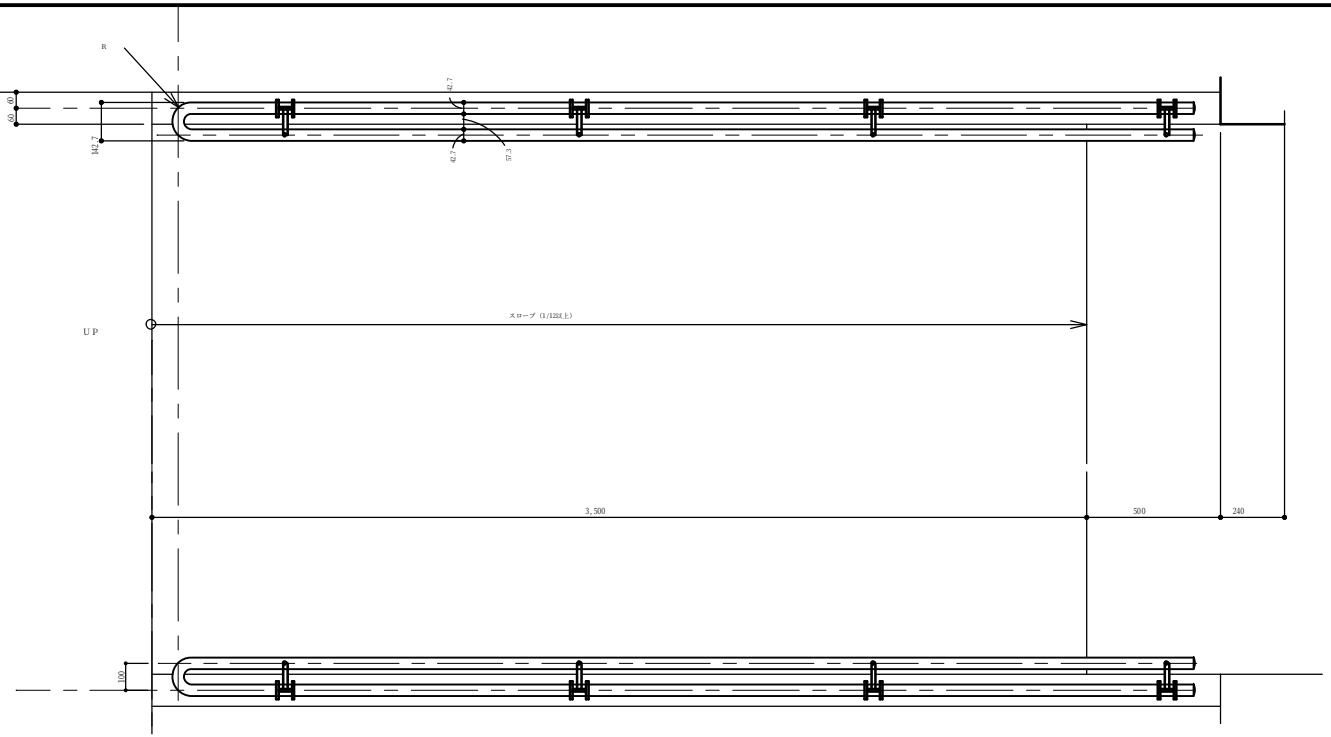


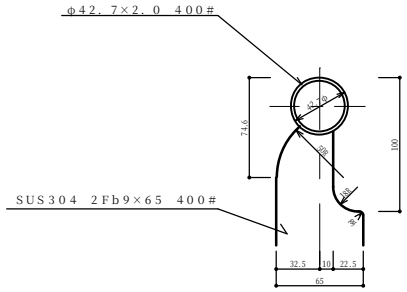


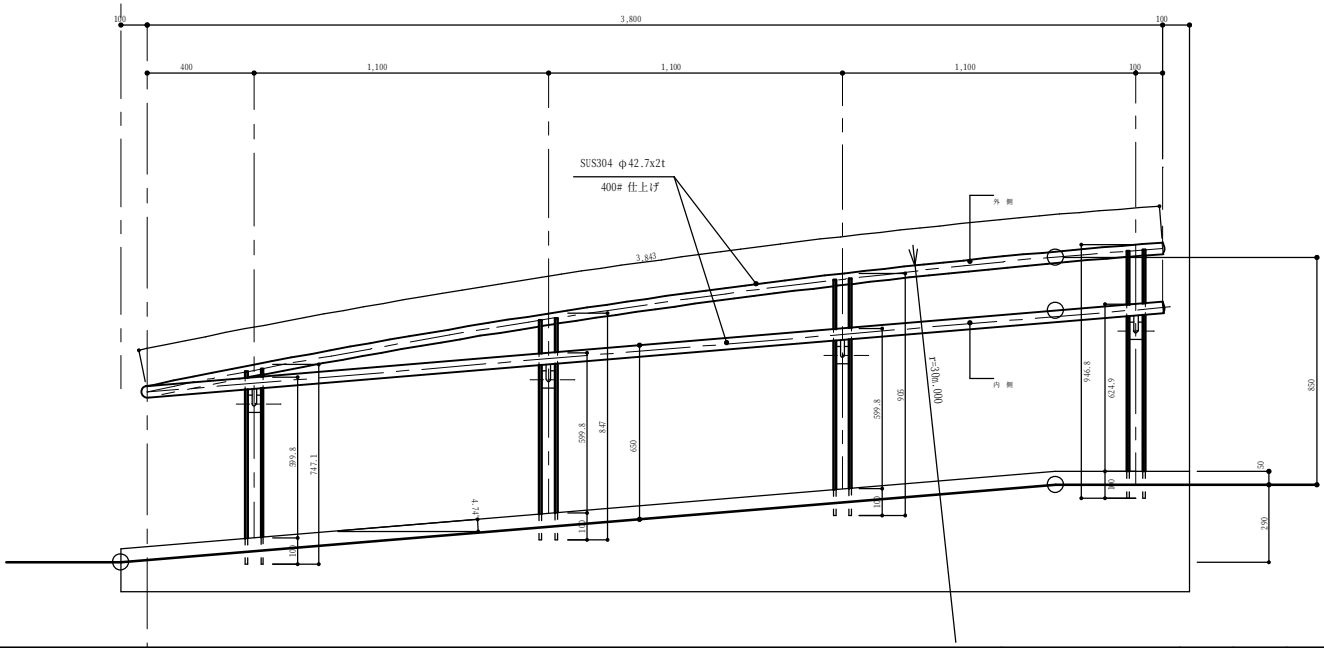


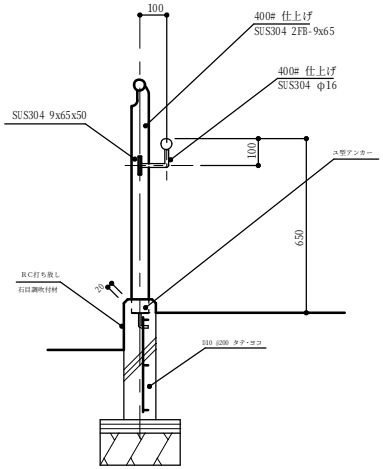


| | | | | | | | | |
|---|---|---|---|---|---|---|---|---|
| 特記事項 | 年月日 H15，1，6 | 承 認 | 承 認 | 承 認 | 工事名称 | （仮称）西市民プラザ新築工事 | 有限会社 テクノメタル<br>京都府舞鶴市下福井432－8<br>電話（0773）76－6308 | 図番 051 |
| | | | | | 名 称 | 市道側通路 SUS手摺 | | |
| | | | | | 縮 尺 | S＝1：10 1：2 | | |